Croma
Croma 220 Showerpipe Reno, поворотный держатель 400 мм, ½’
Поверхности : **хром** Артикульный номер: **27224000**

Описание

Характеристики

- верхний душ Croma 220
- размер душевого диска: 220 мм
- регулируемый угол верхнего душа
- тип струи: RainAir (дождевая струя, обогащенная воздухом)
- расход воды для струи RainAir (при 3 бар): 15 л/мин
- полностью хромированный душевой диск
- поворотный держатель для душа
- длина держателя для душа: 400 мм
- регулируемое по высоте крепление ручного душа
- потребитель: верхний душ, ручной душ
- вид монтажа: наружный монтаж

Состоит из

- Верхний душ Croma 220, ½’ (#26464XXX)
- Ручной душ Croma 100 Vario, ½’ (#28535XXX)
- Шланг Isiflex 1,60 м, ½’ (#28276XXX)
- Выравнивающий набор (#98681XXX)
- HG Isiflex'B shower host 80cm chrome (#28278XXX)

Технология

Продукт
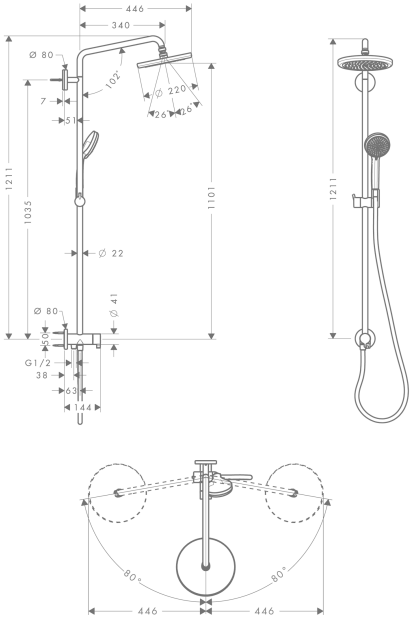
Чертеж