Croma 100
Душевой набор Croma 100 Vario/Ecostat Comfort Combi 0,90 м, ½’
Поверхности : **хром** Артикульный номер: **27035000**

Описание

Характеристики

- тип струи: струя Shampoo, Rain, обычная струя, массажная струя
- переключение типов струи с помощью вращающегося душевого диска
- Регулируемый крепеж под углом 90° перемещается вправо и влево, вверх и вниз
- максимальный расход воды (при 3 бар): 18 л/мин
- пластина для выравнивания плитки (серая)

Состоит из

- Душевой набор Croma 100 Vario/Unica’C 0,90 м, ½’ (#27771XXX)
- Термостат для душа Ecostat Comfort, ВМ, ½' (#13116XXX)

Технология

Quick Clean

Продукт
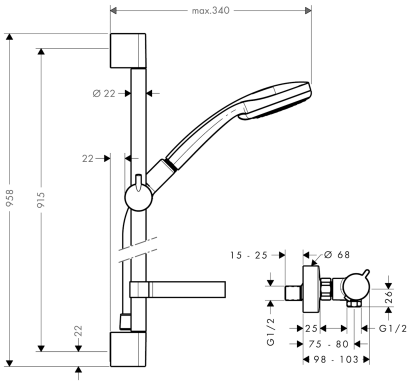
Чертеж